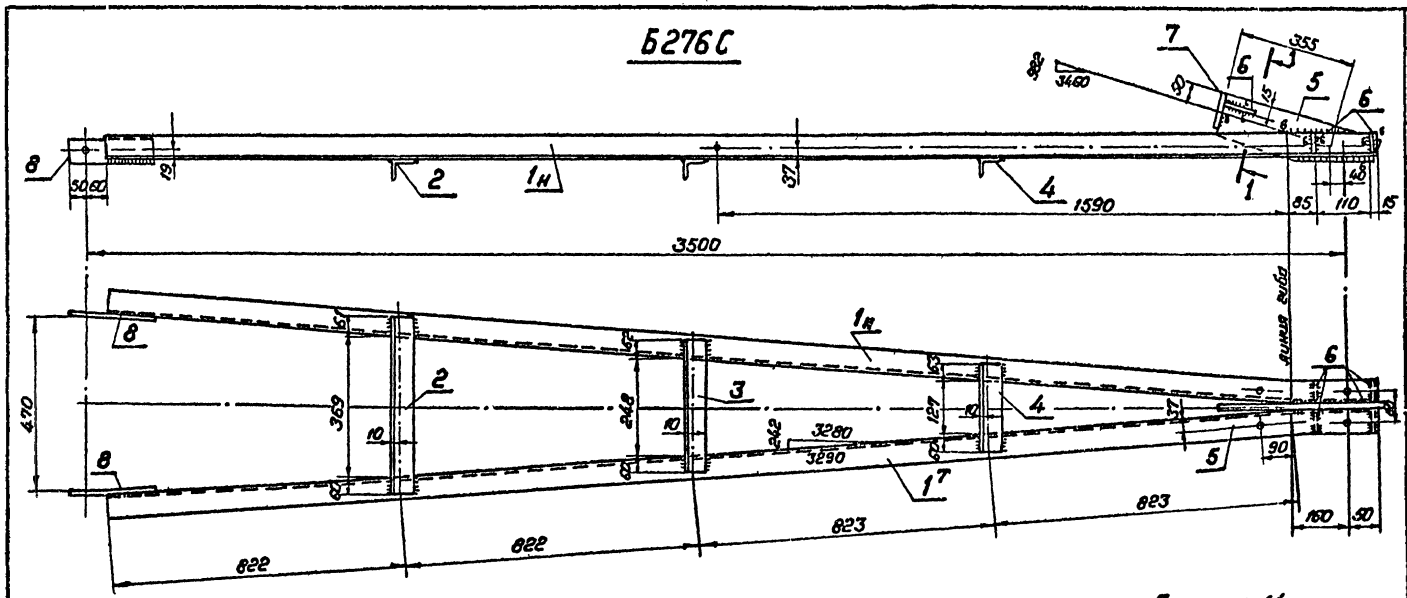

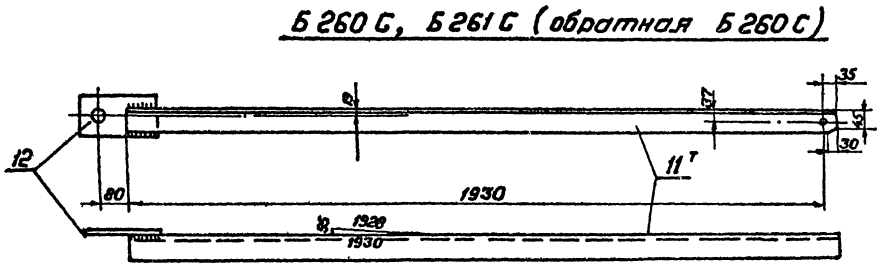

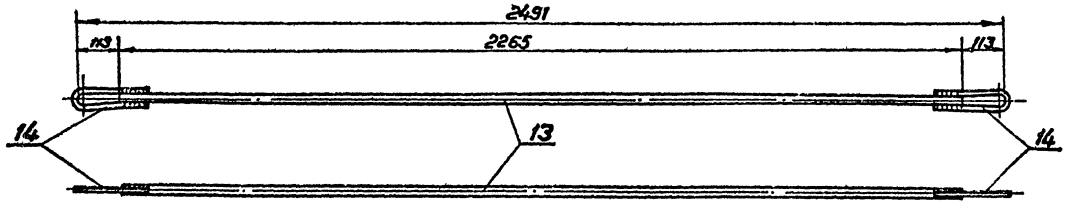

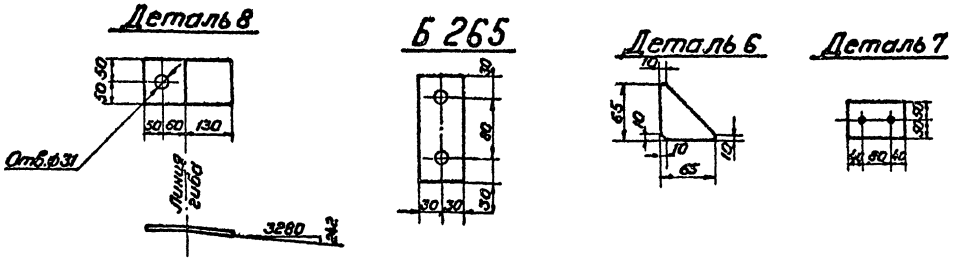

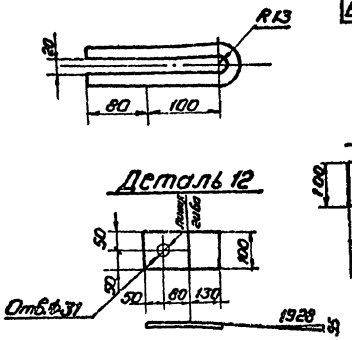

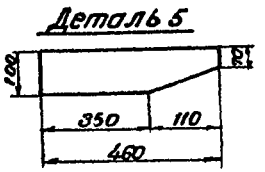

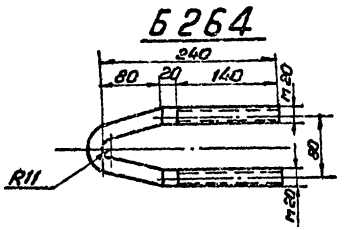

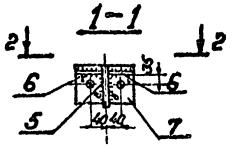

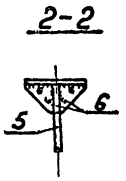

Спецификация

Марка	NN дет	Сечение	Длина мм	Кол. т	Кол. н	Масса, кг 1 дет.	Масса, кг Всех	Масса, кг Марки	Примечание
Б276С	$1^{т}_{н}$	L75×6*	3500	1	1	24,1	48	61	гиб
	2	L50×4	490	1	–	1,4	1		
	3	L50×4	370	1	–	1,1	1		
	4	L50×4	250	1	–	0,7	1		
	5	–100×6	460	1	–	2,2	2		
	6	–65×6	65	6	–	0,1	1		
	7	–100×16	160	1	–	2,0	2		
	8	–100×10	240	2	–	1,9	4		
									гиб
		Наплавленный металл					1		
Б260С	$11^{т}$	L63×5	1965	1	–	9,4	9	10	
	12	—100×6	260	1	–	1,2	1		гиб
Б261С (обр.Б260С)	$11_{н}$	L63×5	1965	–	1	9,4	9	10	
	12	—100×6	260	1	–	1,2	1		
Б262	13	• ф20	2265	1	–	5,6	6	7	
	14	• ф16	425	2	–	0,6	1		гнуть в гор. состоянии
Б264		• ф20	545	1	–	1,3	1	1	гнуть в гор. состоян.
Б265		—60×10	140	1	–	0,7	1	1	

* Возможна замена L70×6

Примечания

1. Все швы h=5 мм
2. Все отверстия ф21+6
3. Электроды типа Э42 А

кроме оговоренных

Изм.	Лист	№ докум.	Подпись	Дата
Разраб.		Русова		
Провер.		Салита		
Рук. гр.				
Гл. инж. пр.		Иванова		
Гл. спец.		Штин		
Зав. НИ КЭС		Курносов		

Серия 3.407-131 Вып. 1 62

Железобетонные опоры со стойками 22,6 м и 26,0 м, изготовленные в унифицированной опалубке диаметром 650/410 мм длиной 26,0 м

Траверса Б5С

Лит.	Лист	Листов
	62	

Металлические детали марки Б276С, Б260С, Б261С; Б262, Б264, Б265

«ЭНЕРГОСЕТЬПРОЕКТ» Северо-Западное отделение Ленинград

Инв. № подл. 9495 т1-55 Подпись и дата

Б5С

1-1

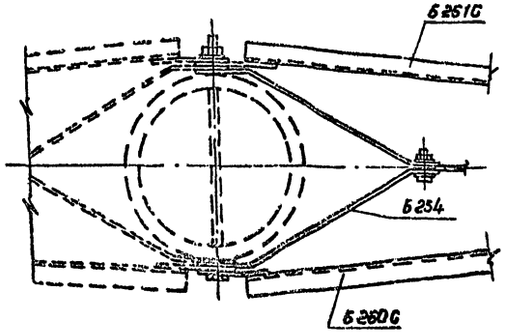

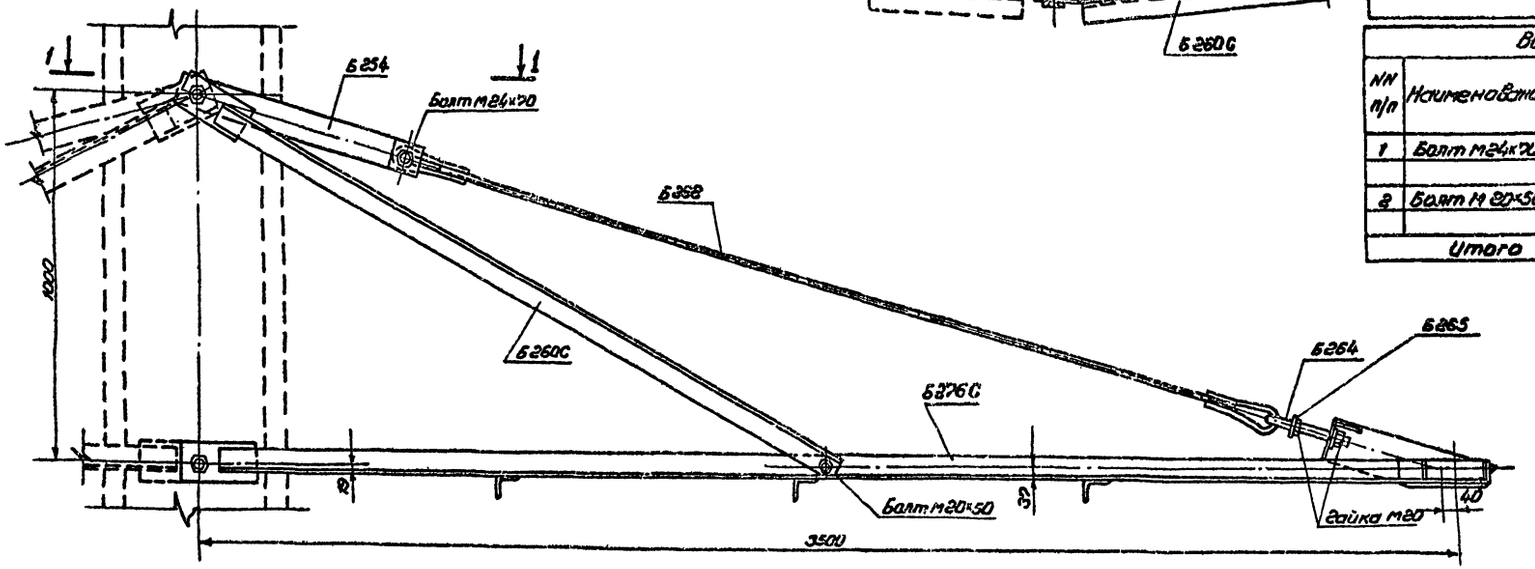

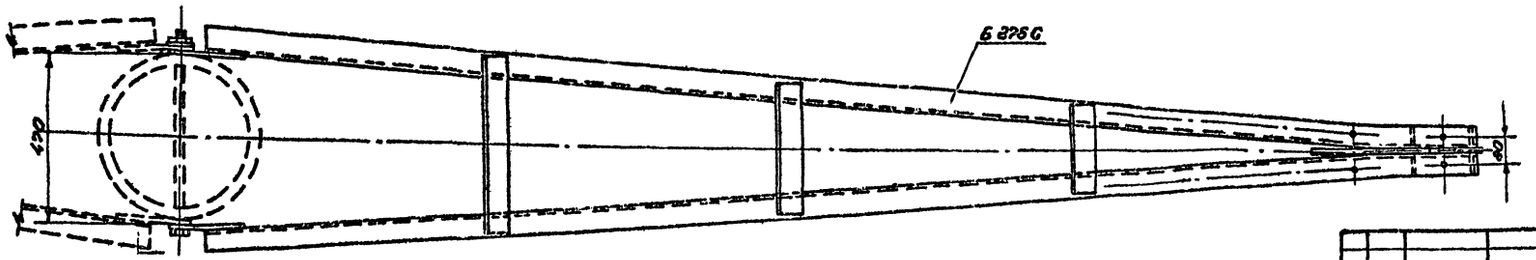

Ведомость металлических деталей

NN п/п	Наименование эл-та	Марки	Кол., шт.		Масса, кг		Лист	Стр.
			т	н	1 шт	Всего		
1	Б5С	Б254	2	—	3	6	60	61
2		Б260С	1	—	10	10	62	63
3		Б261С	1	—	10	10	—"—	—"—
4		Б268	1	—	?	?	—"—	—"—
5		Б254	1	—	1	1	—"—	—"—
6		Б265	1	—	1	1	—"—	—"—
7		Б276С	1	—	61	61	—"—	—"—
Итого:						96		

Ведомость монтажных болтов

NN п/п	Наименование	Кол., шт.			Масса, кг.			ГОСТ
		болтов	гаек	шайб	болтов	гаек	шайб	
1	Болт М24х70	1	1	2	0,4	0,1	0,06	Болты ОСТ 34-13-1021-77 Гайки 5915-70* Шайбы 11371-69*
2	Болт М20х50	2	6	8	0,4	0,4	0,2	
Итого на траверсу					0,8	0,5	0,26	~2кг.

Изм.	Лист	№ докум.	Подпись	Дата
Разраб.		Русова		
Провер.		Салита		
Рук. гр.				
Гл. инж. пр.		Иванова		
Гл. спец.		Штин		
Н. контр.		Куренков		

Серия 3407-131 Вып. 1 61

Железобетонные опоры ВЛ 6-10 кВ с унифицированной изоляцией изготовляемые из унифицированных стоек диаметром 230 мм, 650 кгс/м длиной 22,0 м

Траверса Б5С

Сборочный чертеж

Лит.	Лист	Листов
	61	

«ЭНЕРГОСЕТЬПРОЕКТ» Северо-Западное отделение Ленинград

Инв. № подл. | Подпись и дата | Взам. инв. № 9435тм-т-38